

Комплектующие для машин контактной сварки*

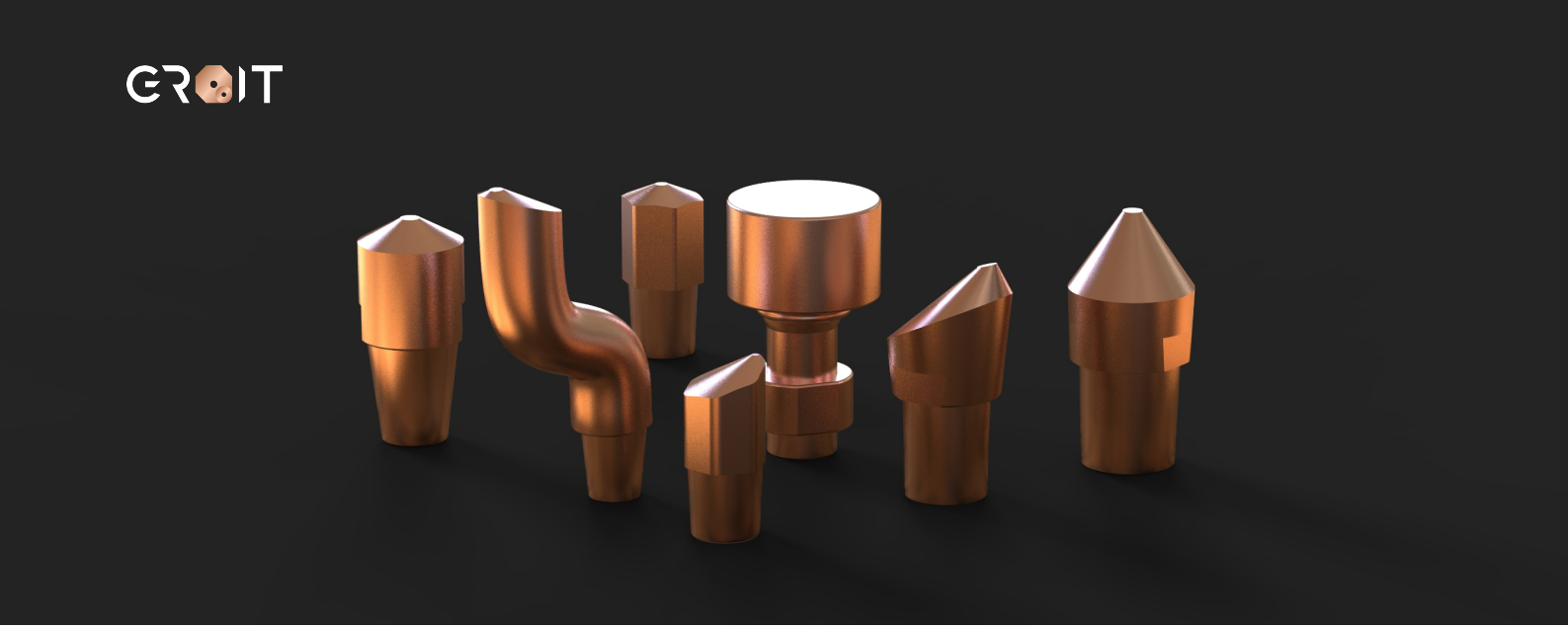

Принцип работы машины контактной сварки

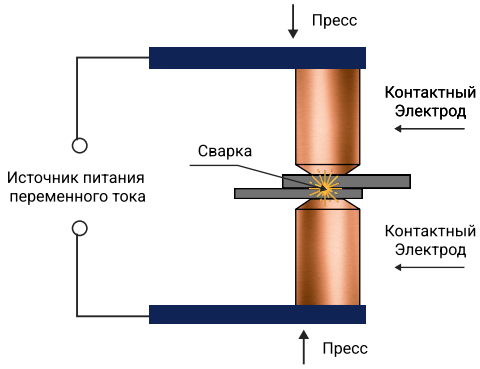

Электроды для контактных машин *

Наша компания предлагает своим клиентам изготовление электродов, роликов и аксессуаров для всех известных производителей машин контактов сварки. Для производства используется высокое качество сырья с Российских и иностранных металлургических комбинатов. Для электродов и роликов закупаются специальные медные и бронзовые сплавы, обладающие высокой жаропрочностью и электропроводностью (Табл. №1)

Табл. № 1. Свойства металлов для электродов и роликов шовной сварки

Марка металла электродов и роликов	Удельное электросопротивление, Ом мм2/м	Максимальная электропроводность, % от элетропроводности меди	Максимальная твердость по Бринелю, кгс/мм2	Температура разупрочнения °С	Материалы для сварки
Бронза жаропрочная (БрХ)	0,023	80	120	370	Латунь, бронза, низколегированные стали, титан*
Бронза хромоциркониевая (БрХЦр / CuCrZr)	0,023	80	140	500	Низколегирован-ные стали, титан
Бронза жаропрочная БрНБТ	0,0385	50	170	510	Коррозионностойкие, жаропрочные стали и сплавы, титан
Бронза жаропрочная БрНХК(ф)	0,041	50	200	600	Коррозионностойкие, жаропрочные стали и сплавы, титан

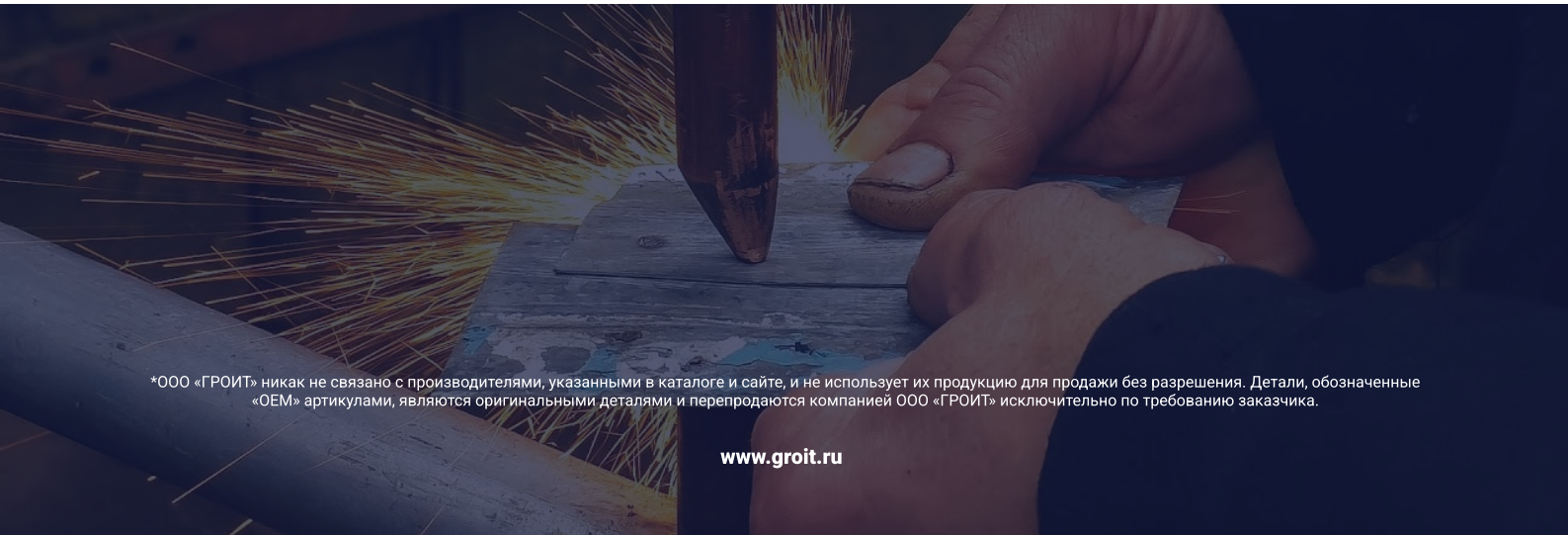

*ООО «ГРОИТ» никак не связано с производителями, указанными в каталоге и сайте, и не использует их продукцию для продажи без разрешения. Детали, обозначенные «OEM» артикулами, являются оригинальными деталями и перепродаются компанией ООО «ГРОИТ» исключительно по требованию заказчика.

Электроды для контактной сварки типа Tecna*

Возможно изготовление контактных наконечников с изменением материала и типоразмеров (форм-фактора)

■ -одиночные
● -парные

Форма A

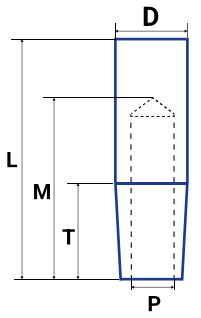

Артикул	Форма	Материал	Особенности формы		L	M	P	D	T
KR8115214 ● KR8115214ZR ● G8115214ZR ●	A	БрХ CuCrZr ** CuCrZr ST**	шести-гранный	прямой	30	17	7	**12**	12
KR8113724 ● KR8113724ZR ● G8113724ZR ●	A	БрХ CuCrZr ** CuCrZr ST**	круглый	прямой	39	23	8	**16**	18
KR8113624 ● KR8113624ZR ● G8113624ZR ●	A	БрХ CuCrZr ** CuCrZr ST**	круглый	прямой	43	25	9	**18**	18
KR8118702 ● KR8118702ZR ● G8118702ZR ●	A	БрХ CuCrZr ** CuCrZr ST**	круглый	прямой	62	40	11	**22**	26

Форма B

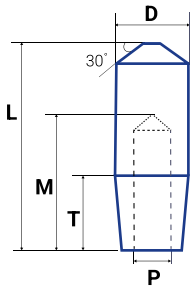

Артикул	Форма	Материал	Особенности формы		L	M	P	D	T
KR8115210 ● KR8115210ZR ● G8115210ZR ●	B	БрХ CuCrZr ** CuCrZr ST**	шести-гранный	округлая контактная поверхность	30	18	7	**12**	12
KR8115211 ● KR8115211ZR ● G8115211ZR ●	B	БрХ CuCrZr ** CuCrZr ST**	шести-гранный	округлая контактная поверхность	30	17	7	**12**	12
KR8113720 ● KR8113720ZR ● G8113720ZR ●	B	БрХ CuCrZr ** CuCrZr ST**	круглый	округлая контактная поверхность	39	23	8	**16**	18
KR8113620 ● KR8113620ZR ● G8113620ZR ●	B	БрХ CuCrZr ** CuCrZr ST**	круглый	округлая контактная поверхность	43	25	9	**18**	18
KR8118701 ● KR8118701ZR ● G8118701ZR ●	B	БрХ CuCrZr ** CuCrZr ST**	круглый	округлая контактная поверхность	62	40	11	**22**	26

Форма C

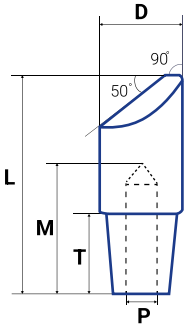

Артикул	Форма	Материал	Особенности формы		L	M	P	D	T
KR8115212 ● KR8115212ZR ● G8115212ZR ●	B	БрХ CuCrZr ** CuCrZr ST**	шести-гранный	смещенная контактная поверхность	30	17	7	**12**	12
KR8113721 ● KR8113721ZR ● G8113721ZR ●	B	БрХ CuCrZr ** CuCrZr ST**	круглый	смещенная контактная поверхность	39	23	8	**16**	18
KR8113621 ● KR8113621ZR ● G8113621ZR ●	B	БрХ CuCrZr ** CuCrZr ST**	круглый	смещенная контактная поверхность	43	25	9	**18**	18
KR8118703 ● KR8118703ZR ● G8118703ZR ●	B	БрХ CuCrZr ** CuCrZr ST**	круглый	смещенная контактная поверхность	62	40	11	**22**	26

*ООО «ГРОИТ» никак не связано с производителями, указанными в каталоге и сайте, и не использует их продукцию для продажи без разрешения. Детали, обозначенные «OEM» артикулами, являются оригинальными деталями и перепродаются компанией ООО «ГРОИТ» исключительно по требованию заказчика.

**Подробную информацию о разнице между артикулами одного и того же наименования позиции можно уточнить у менеджера отдела продаж

Электроды для контактной сварки типа Tecna*

Возможно изготовление контактных наконечников с изменением материала и типоразмеров (форм-фактора)

■ -одиночные
● -парные

Форма D

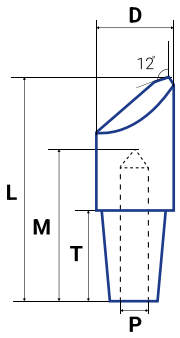

Артикул	Форма	Материал	Особенности формы		L	M	P	D	T
KR8115213 ● **KR8115213ZR** ● **G8115213ZR** ●	D	БрХ CuCrZr ** CuCrZr ST**	шести-гранный	наклонная контактная поверхность	30	17	7	**12**	12
KR8113722 ● **KR8113722ZR** ● **G8113722ZR** ●	D	БрХ CuCrZr ** CuCrZr ST**	круглый	наклонная контактная поверхность	39	23	8	**16**	18
KR8113622 ● **KR8113622ZR** ● **G8113622ZR** ●	D	БрХ CuCrZr ** CuCrZr ST**	круглый	наклонная контактная поверхность	43	25	9	**18**	18
KR8118705 ● **KR8118705ZR** ● **G8118705ZR** ●	D	БрХ CuCrZr ** CuCrZr ST**	круглый	наклонная контактная поверхность	62	40	11	**22**	26

Форма E

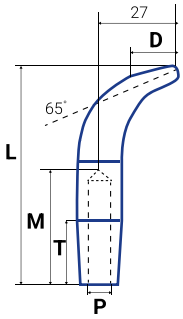

Артикул	Форма	Материал	Особенности формы		L	M	P	D	T
G8113723GZR ●	E	CuCrZr ST**	круглый	изогнутый	74	34	8	**16**	18
G8113623GZR ●	E	CuCrZr ST**	круглый	изогнутый	74	34	9	**16**	20

Форма F

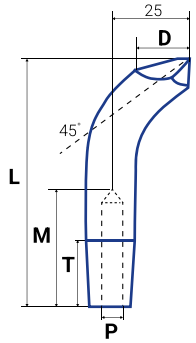

Артикул	Форма	Материал	Особенности формы		L	M	P	D	T
G8113723HZR ●	F	CuCrZr ST**	круглый	изогнутый	81	40	8	**16**	18
G8113623HZR ●	F	CuCrZr ST**	круглый	изогнутый	81	40	9	**16**	20

Форма S

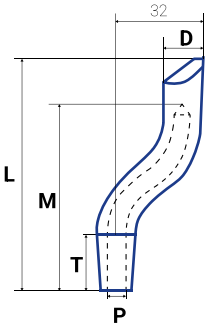

Артикул	Форма	Материал	Особенности формы		L	M	P	D	T
G8113833ZR ●	S	CuCrZr ST**	круглый	изогнутый	52	19	7	**16**	18
G8113723ZR ●	S	CuCrZr ST**	круглый	изогнутый	73	28	7	**16**	18
G8113623ZR ●	S	CuCrZr ST **	круглый	изогнутый	74	25	8	**16**	20
G8118706ZR ●	S	CuCrZr ST**	круглый	изогнутый	110	40	10	**20**	26

*ООО «ГРОИТ» никак не связано с производителями, указанными в каталоге и сайте, и не использует их продукцию для продажи без разрешения. Детали, обозначенные «OEM» артикулами, являются оригинальными деталями и перепродаются компанией ООО «ГРОИТ» исключительно по требованию заказчика.

**Подробную информацию о разнице между артикулами одного и того же наименования позиции можно уточнить у менеджера отдела продаж

Электроды для контактной сварки типа Tecna*

Возможно изготовление контактных наконечников с изменением материала и типоразмеров (форм-фактора)

■ -одиночные
● -парные

Форма H

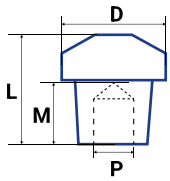

Артикул	Форма	Материал	Особенности формы		L	M	P	D	T
KR8114729 ● **KR8114729ZR** ● **G8114729ZR** ●	H	БрХ CuCrZr ** CuCrZr ST**	круглый	плоская контактная поверхность	17		8	**16**	
KR8114727 ● **KR8114727ZR** ● **G8114727ZR** ●	H	БрХ CuCrZr ** CuCrZr ST**	круглый	плоская контактная поверхность	17		8	**16**	
KR8114720 ● **KR8114720ZR** ● **G8114720ZR** ●	H	БрХ CuCrZr ** CuCrZr ST**	круглый	плоская контактная поверхность	44	22		**18**	
KR8114722 ● **KR8114722ZR** ● **G8114722ZR** ●	H	БрХ CuCrZr ** CuCrZr ST**	круглый	плоская контактная поверхность	44	22		**18**	

Форма K (шарнирный)

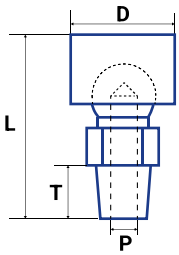

Артикул	Форма	Материал	Особенности формы		L	M	P	D	T
G8113835ZR ■	K	CuCrZr ST **	круглый	с шаровым соединением	44		12	**22**	
G8113725ZR ■	K	CuCrZr ST **	круглый	с шаровым соединением	50		20	**30**	
G8113625ZR ■	K	CuCrZr ST **	круглый	с шаровым соединением	52		20	**30**	

*ООО «ГРОИТ» никак не связано с производителями, указанными в каталоге и сайте, и не использует их продукцию для продажи без разрешения. Детали, обозначенные «OEM» артикулами, являются оригинальными деталями и перепродаются компанией ООО «ГРОИТ» исключительно по требованию заказчика.

**Подробную информацию о разнице между артикулами одного и того же наименования позиции можно уточнить у менеджера отдела продаж

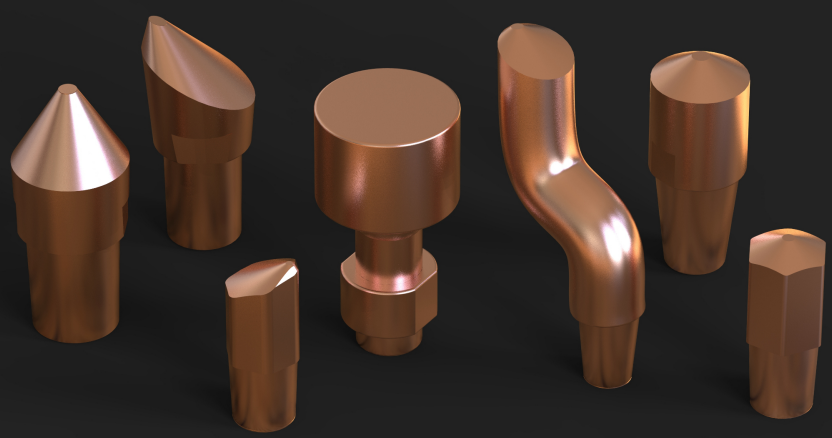



Электроды для машин контактной сварки типа Telwin*

Возможно изготовление контактных наконечников с изменением материала и типоразмеров (форм-фактора)

Артикул	Описание	L	D
KR8110050	Контактный наконечник	**50**	**12**
KR8110047	Контактный наконечник	**120**	**12**
KR8110035	Контактный наконечник	**45**	**18**

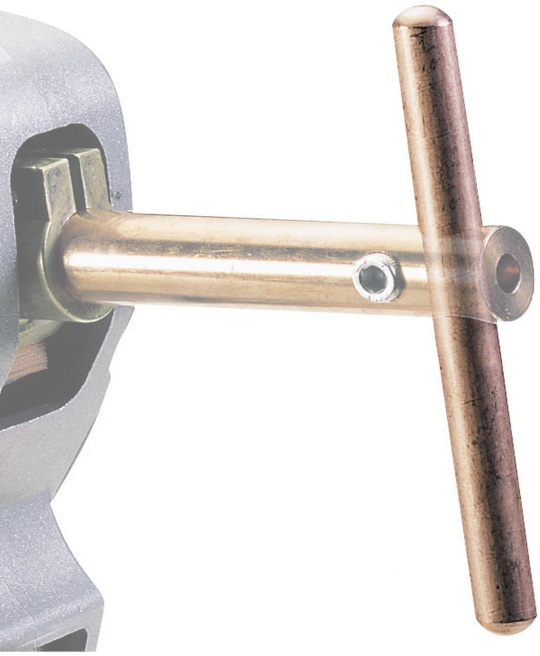



*ООО «ГРОИТ» никак не связано с производителями, указанными в каталоге и сайте, и не использует их продукцию для продажи без разрешения. Детали, обозначенные «OEM» артикулами, являются оригинальными деталями и перепродаются компанией ООО «ГРОИТ» исключительно по требованию заказчика.

**Подробную информацию о разнице между артикулами одного и того же наименования позиции можно уточнить у менеджера отдела продаж

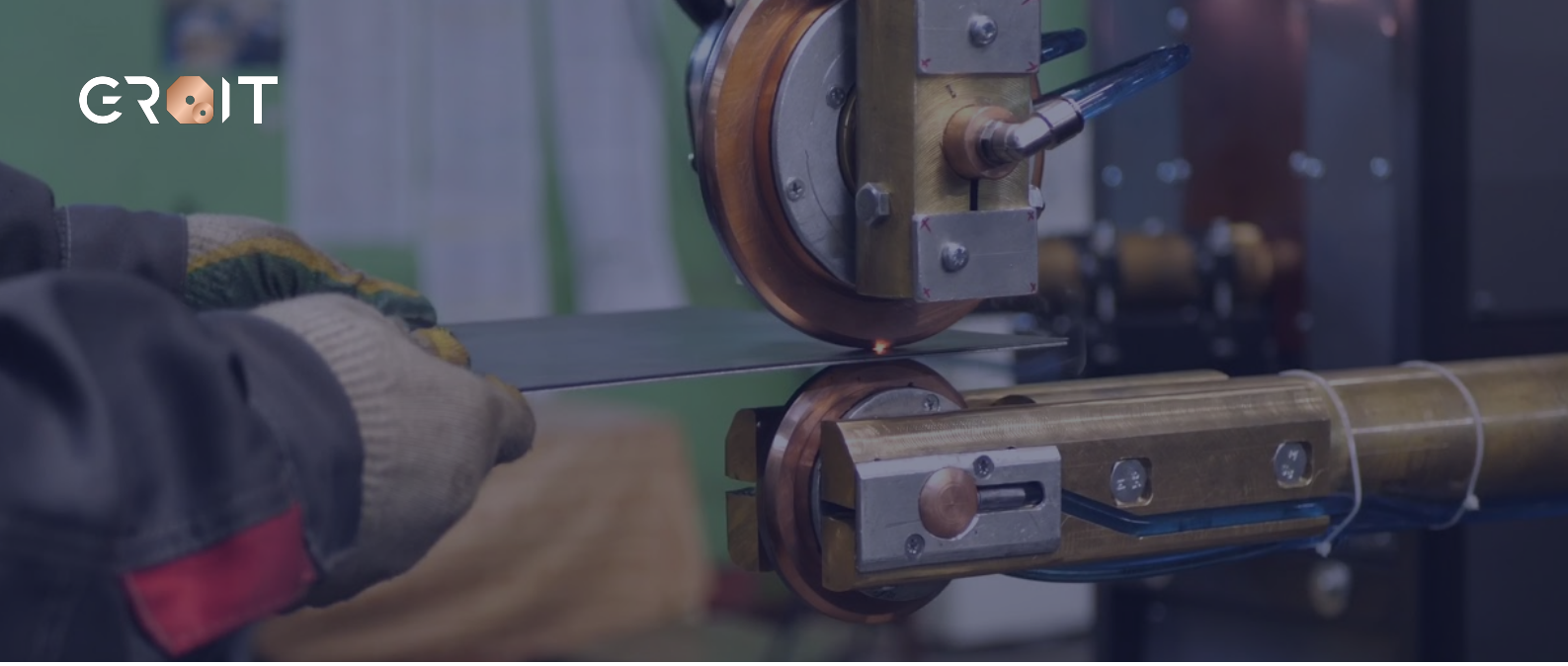

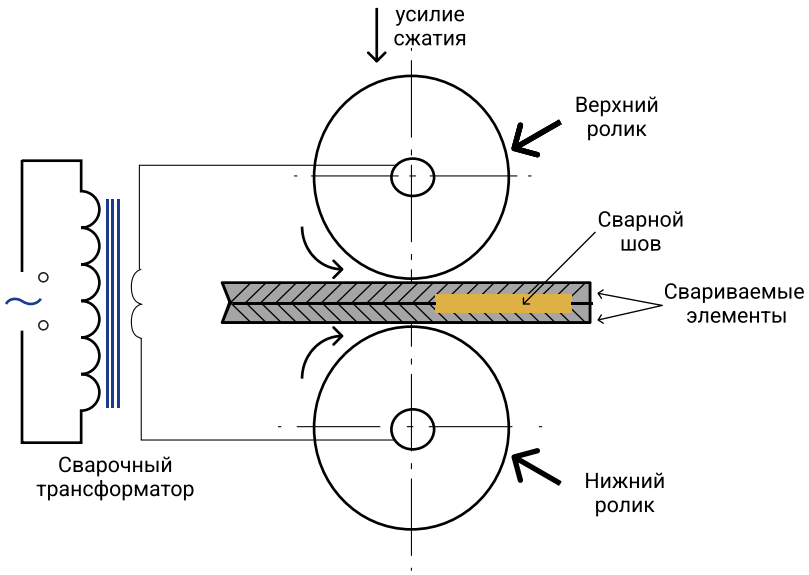

Ролики шовной сварки

Электроды для шовных машин выполнены в форме дисков, которые вращаются через редуктор или иную систему приводящую их в движение.

Часть станков используется для шаговой роликовой сварки, при остановке роликов происходит подача тока на свариваемые изделия. Ролики для шовной сварки изготавливаются на заказ по чертежу или образцу

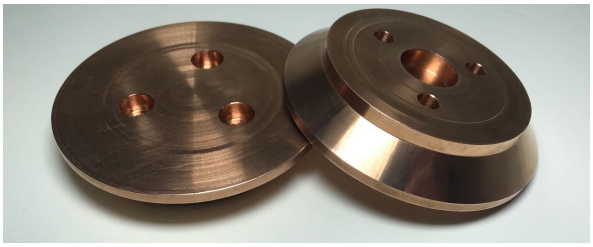

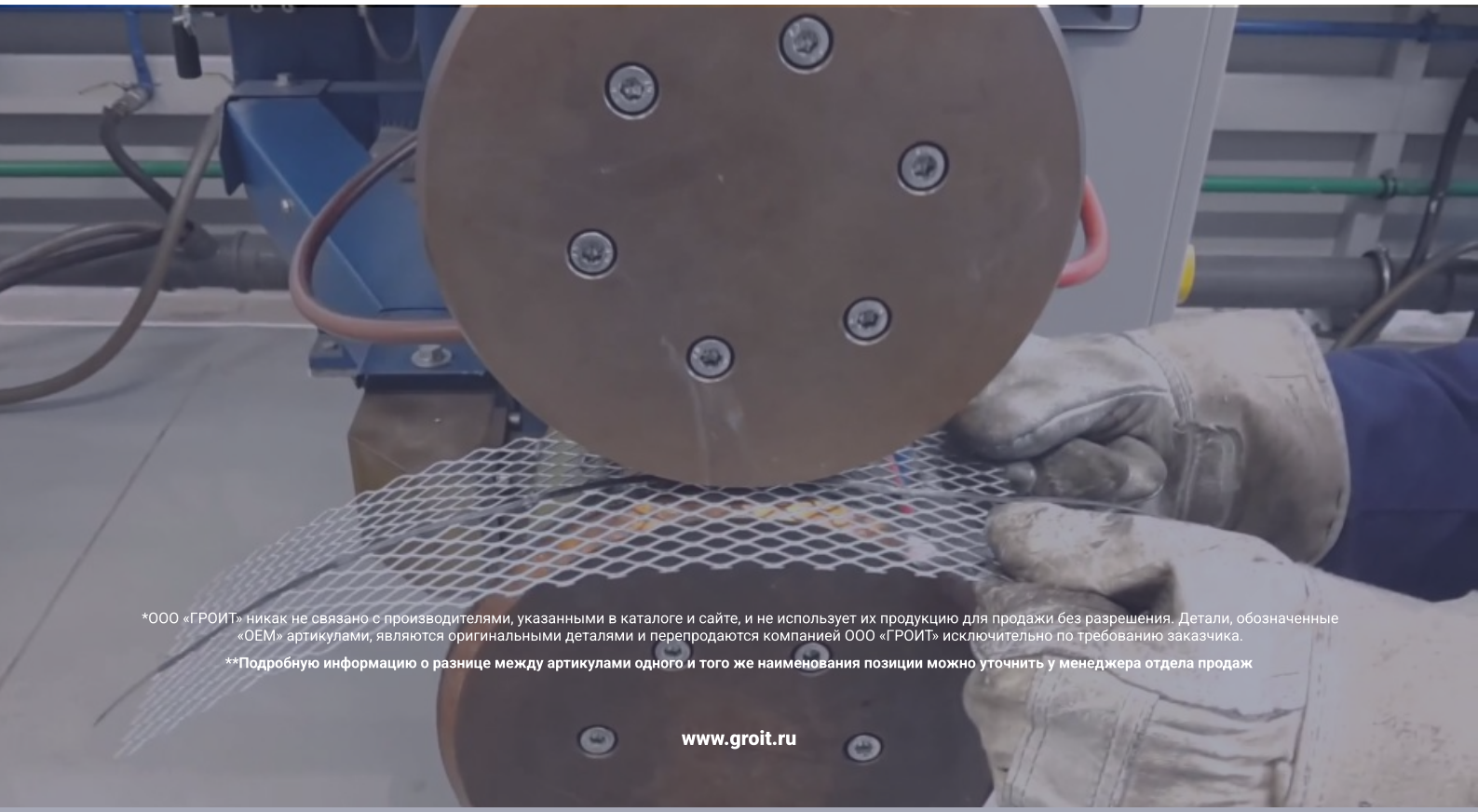

*ООО «ГРОИТ» никак не связано с производителями, указанными в каталоге и сайте, и не использует их продукцию для продажи без разрешения. Детали, обозначенные «OEM» артикулами, являются оригинальными деталями и перепродаются компанией ООО «ГРОИТ» исключительно по требованию заказчика.

**Подробную информацию о разнице между артикулами одного и того же наименования позиции можно уточнить у менеджера отдела продаж

Тип А1

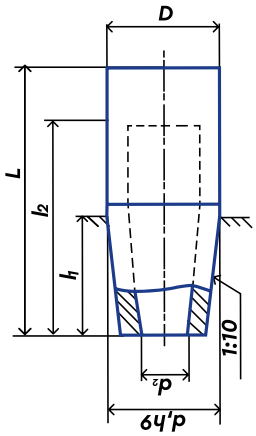

Артикул	Обозначение	D	d1	d2	l1	l2	L	Масса
KR0110148	A1-16-40	16 мм	15,5 мм	10 мм	20 мм	24 мм	40 мм	0,044 кг
KR0110149	A1-16-45					29 мм	45 мм	0,048 кг
KR0110147	A1-16-52					36 мм	52 мм	0,053 кг
KR0110150	A1-16-60					44 мм	60 мм	0,059 кг
KR0110151	A1-16-70					54 мм	70 мм	0,066 кг
KR0110152	A1-16-83					67 мм	83 мм	0,074 кг
KR0110153	A1-20-50	20 мм	19,5 мм	12 мм	25 мм	33 мм	50 мм	0,088 кг
KR0110154	A1-20-57					40 мм	57 мм	0,096 кг
KR0110155	A1-20-65					48 мм	65 мм	0,107 кг
KR0110156	A1-20-75					58 мм	75 мм	0,118 кг
KR0110157	A1-20-88					71 мм	88 мм	0,136 кг
KR0110158	A1-25-57	25 мм	24,5 мм	15 мм	32 мм	38 мм	57 мм	0,146 кг
KR0110159	A1-25-64					45 мм	64 мм	0,159 кг
KR0110160	A1-25-72					53 мм	72 мм	0,172 кг
KR0119161	A1-25-82					63 мм	82 мм	0,189 кг

Тип А2

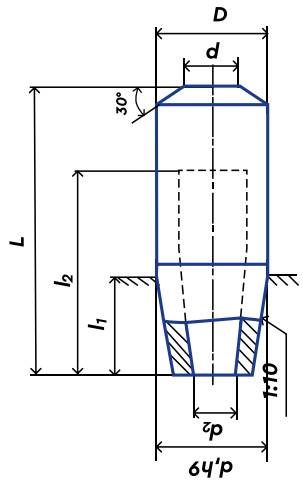

Артикул	Обозначение	D	d	d1	d2	l1	l2	L	Масса
KR0110129	A2-16-40	16 мм	6 мм	15,5 мм	10 мм	20 мм	24 мм	40 мм	0,044 кг
KR0110130	A2-16-45						29 мм	45 мм	0,048 кг
KR0110090	A2-16-52						36 мм	52 мм	0,053 кг
KR0110091	A2-16-60						44 мм	60 мм	0,059 кг
KR0110092	A2-16-70						54 мм	70 мм	0,066 кг
KR0110093	A2-16-83						67 мм	83 мм	0,074 кг
KR0110139	A2-20-50	20 мм	8 мм	19,5 мм	12 мм	25 мм	33 мм	50 мм	0,088 кг
KR0110131	A2-20-57						40 мм	57 мм	0,096 кг
KR0110132	A2-20-65						48 мм	65 мм	0,107 кг
KR0110133	A2-20-75						58 мм	75 мм	0,118 кг
KR0110134	A2-20-88						71 мм	88 мм	0,136 кг
KR0110135	A2-25-57	25 мм	10 мм	24,5 мм	15 мм	32 мм	38 мм	57 мм	0,146 кг
KR0110136	A2-25-64						45 мм	64 мм	0,159 кг
KR0110137	A2-25-72						53 мм	72 мм	0,172 кг
KR0110138	A2-25-82						63 мм	82 мм	0,189 кг

*ООО «ГРОИТ» никак не связано с производителями, указанными в каталоге и сайте, и не использует их продукцию для продажи без разрешения. Детали, обозначенные «OEM» артикулами, являются оригинальными деталями и перепродаются компанией ООО «ГРОИТ» исключительно по требованию заказчика.

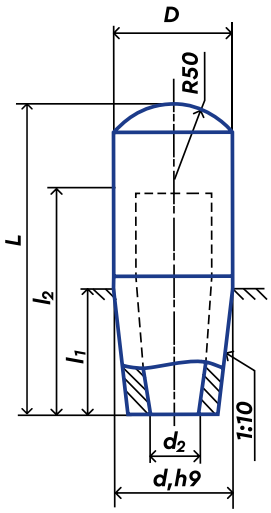

Тип А3

Артикул	Обозначение	D	d1	d2	l1	l2	L	Масса
KR0110118	А3-16-40	16 мм	15,5 мм	10 мм	20 мм	24 мм	40 мм	0,044 кг
KR0110119	А3-16-45					29 мм	45 мм	0,048 кг
KR0110094	А3-16-52					36 мм	52 мм	0,053 кг
KR0110095	А3-16-60					44 мм	60 мм	0,059 кг
KR0110096	А3-16-70					54 мм	70 мм	0,066 кг
KR0110097	А3-16-83					67 мм	83 мм	0,074 кг
KR0110120	А3-20-50	20 мм	19,5 мм	12 мм	25 мм	33 мм	50 мм	0,088 кг
KR0110121	А3-20-57					40 мм	57 мм	0,096 кг
KR0110122	А3-20-65					48 мм	65 мм	0,107 кг
KR0110123	А3-20-75					58 мм	75 мм	0,118 кг
KR0110124	А3-20-88					71 мм	88 мм	0,136 кг
KR0110125	А3-25-57	25 мм	24,5 мм	15 мм	32 мм	38 мм	57 мм	0,146 кг
KR0110126	А3-25-64					45 мм	64 мм	0,159 кг
KR0110127	А3-25-72					53 мм	72 мм	0,172 кг
KR0110128	А3-25-82					63 мм	82 мм	0,189 кг

*ООО «ГРОИТ» никак не связано с производителями, указанными в каталоге и сайте, и не использует их продукцию для продажи без разрешения. Детали, обозначенные «OEM» артикулами, являются оригинальными деталями и перепродаются компанией ООО «ГРОИТ» исключительно по требованию заказчика.

Тип B1

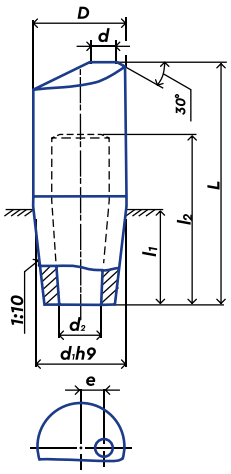

Артикул	Обозначение	D	e	d1	d	d2	l1	l2	L	Масса
KR0110161	B1-16-40	16 мм	4 мм	15,5 мм	6 мм	10 мм	20 мм	24 мм	40 мм	0,044 кг
KR0110162	B1-16-45							29 мм	45 мм	0,048 кг
KR0110163	B1-16-52							36 мм	52 мм	0,053 кг
KR0110164	B1-16-60							44 мм	60 мм	0,059 кг
KR0110165	B1-16-70							54 мм	70 мм	0,066 кг
KR0110166	B1-16-83							67 мм	83 мм	0,074 кг
KR0110167	B1-20-50	20 мм	5 мм	19,5 мм	8 мм	12 мм	25 мм	33 мм	50 мм	0,088 кг
KR0110168	B1-20-57							40 мм	57 мм	0,096 кг
KR0110169	B1-20-65							48 мм	65 мм	0,107 кг
KR0110170	B1-20-75							58 мм	75 мм	0,118 кг
KR0110171	B1-20-88							71 мм	88 мм	0,136 кг
KR0110172	B1-25-57	25 мм	6 мм	24,5 мм	10 мм	15 мм	32 мм	38 мм	57 мм	0,146 кг
KR0110173	B1-25-64							45 мм	64 мм	0,159 кг
KR0110174	B1-25-72							53 мм	72 мм	0,172 кг
KR0110175	B1-25-82							63 мм	82 мм	0,189 кг

Тип B2

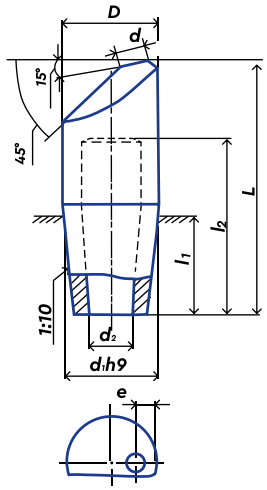

Артикул	Обозначение	D	e	d1	d	d2	l1	l2	L	Масса
KR0110176	B2-16-40	16 мм	1 мм	15,5 мм	6 мм	10 мм	20 мм	24 мм	40 мм	0,044 кг
KR0110177	B2-16-45							29 мм	45 мм	0,048 кг
KR0110178	B2-16-52							36 мм	52 мм	0,053 кг
KR0110179	B2-16-60							44 мм	60 мм	0,059 кг
KR0110180	B2-16-70							54 мм	70 мм	0,066 кг
KR0110181	B2-16-83							67 мм	83 мм	0,074 кг
KR0110182	B2-20-50	20 мм	1 мм	19,5 мм	8 мм	12 мм	25 мм	33 мм	50 мм	0,088 кг
KR0110183	B2-20-57							40 мм	57 мм	0,096 кг
KR0110184	B2-20-65							48 мм	65 мм	0,107 кг
KR0110185	B2-20-75							58 мм	75 мм	0,118 кг
KR0110186	B2-20-88							71 мм	88 мм	0,136 кг
KR0110187	B2-25-57	25 мм	1 мм	24,5 мм	10 мм	15 мм	32 мм	38 мм	57 мм	0,146 кг
KR0110188	B2-25-64							45 мм	64 мм	0,159 кг
KR0110189	B2-25-72							53 мм	72 мм	0,172 кг
KR0110190	B2-25-82							63 мм	82 мм	0,189 кг

*ООО «ГРОИТ» никак не связано с производителями, указанными в каталоге и сайте, и не использует их продукцию для продажи без разрешения. Детали, обозначенные «OEM» артикулами, являются оригинальными деталями и перепродаются компанией ООО «ГРОИТ» исключительно по требованию заказчика.

Тип C

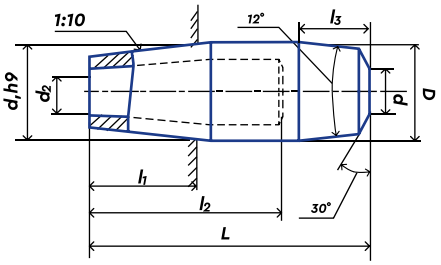

Артикул	Обозначение	D	l3	d1	d	d2	l1	l2	L	Масса
KR0110191	C1-16-60	16 мм	16 мм	15.5 мм	6 мм	10 мм	20 мм	44 мм	60 мм	0,054 кг
KR0110192	C1-16-70							54 мм	70 мм	0,063 кг
KR0110193	C1-16-83							67 мм	83 мм	0,073 кг
KR0110194	C1-20-70	20мм	16 мм	19.5 мм	10 мм	12 мм	25 мм	52 мм	70 мм	0,112 кг
KR0110195	C1-20-88							71 мм	88 мм	0,135 кг
KR0110196	C1-25-70	25мм	16 мм	24.5 мм	12 мм	15 мм	32 мм	52 мм	70 мм	0,168 кг

Тип D

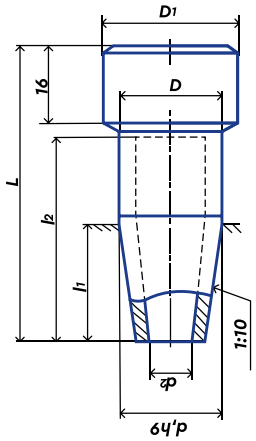

Артикул	Обозначение	D	D1	d1	d2	l1	l2	L	Масса
KR0110140	D1-25/16-52	16 мм	25 мм	15,5 мм	10 мм	20 мм	36 мм	52 мм	0,110 кг
KR0110141	D1-25/16-60						44 мм	60 мм	0,114 кг
KR0110142	D1-32/20-57	20 мм	32 мм	19,5 мм	12 мм	25 мм	40 мм	57 мм	0,182 кг
KR0110143	D1-40/16-52	16 мм	40 мм	15,5 мм	10 мм	20 мм	36 мм	52 мм	0,200 кг
KR0110144	D1-40/16-60						44 мм	60 мм	0,220 кг
KR0110145	D1-40/20-57	20 мм		19,5 мм	12 мм	25 мм	40 мм	57 мм	0,246 кг
KR0110146	D1-40/20-65						48 мм	65 мм	0,263 кг

*ООО «ГРОИТ» никак не связано с производителями, указанными в каталоге и сайте, и не использует их продукцию для продажи без разрешения. Детали, обозначенные «OEM» артикулами, являются оригинальными деталями и перепродаются компанией ООО «ГРОИТ» исключительно по требованию заказчика.

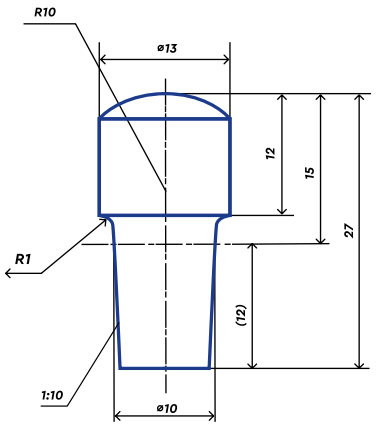

Артикул	Материал
KR0111017	БрХ
KR0111017ZR	CuCrZr

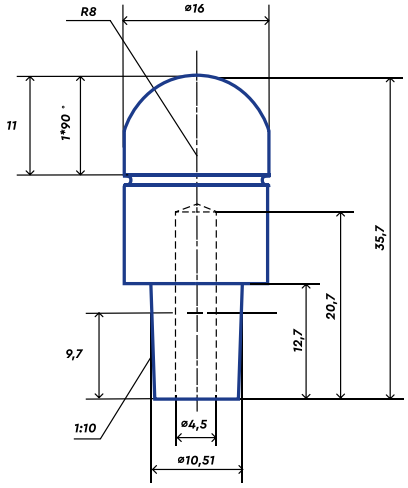

Артикул	Материал
KR0111042	БрХ
KR0111042ZR	CuCrZr

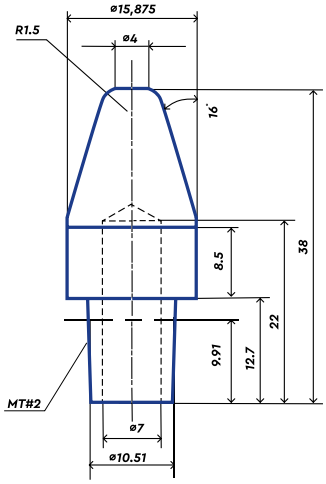

Артикул	Материал
KR0111044	БрХ
KR0111044ZR	CuCrZr

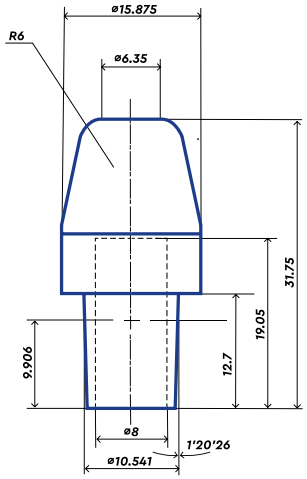

Артикул	Материал
KR0111025	БрХ
KR0111025ZR	CuCrZr

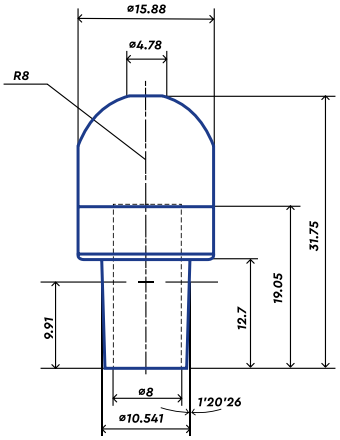

Артикул	Материал
KR0111026	БрХ
KR0111026ZR	CuCrZr

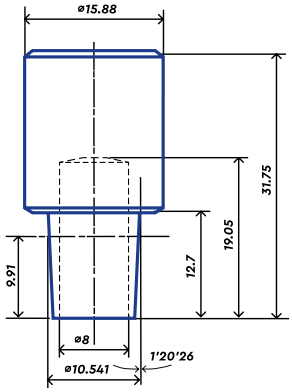

Артикул	Материал
KR0111027	БрХ
KR0111027ZR	CuCrZr

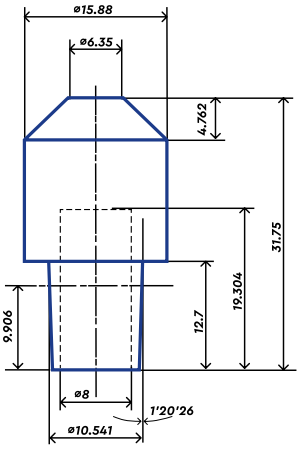

Артикул	Материал
KR0111028	БрХ
KR0111028ZR	CuCrZr

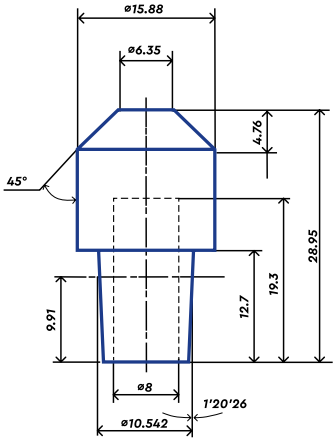

Артикул	Материал
KR0111029	БрХ
KR0111029ZR	CuCrZr

*ООО «ГРОИТ» никак не связано с производителями, указанными в каталоге и сайте, и не использует их продукцию для продажи без разрешения. Детали, обозначенные «OEM» артикулами, являются оригинальными деталями и перепродаются компанией ООО «ГРОИТ» исключительно по требованию заказчика.

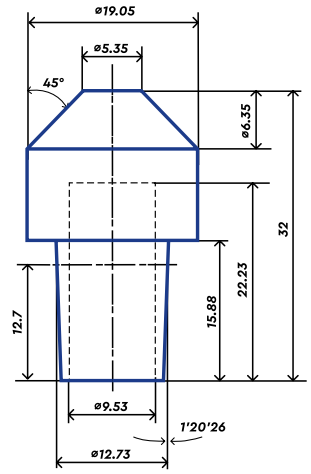

Артикул	Материал
KR0111030	БрХ
KR0111030ZR	CuCrZr

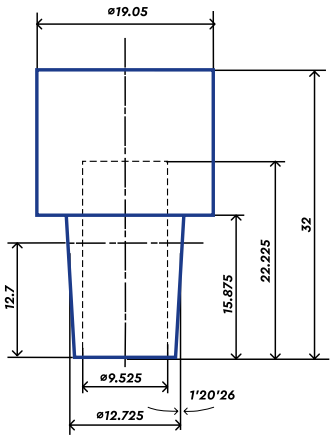

Артикул	Материал
KR0111031	БрХ
KR0111031ZR	CuCrZr

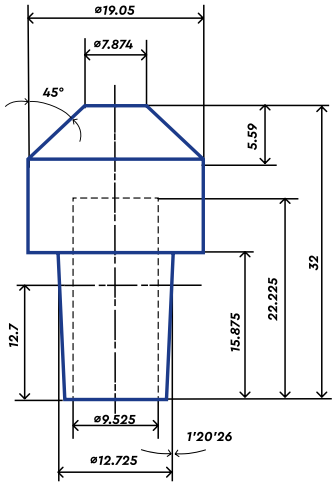

Артикул	Материал
KR0111032	БрХ
KR0111032ZR	CuCrZr

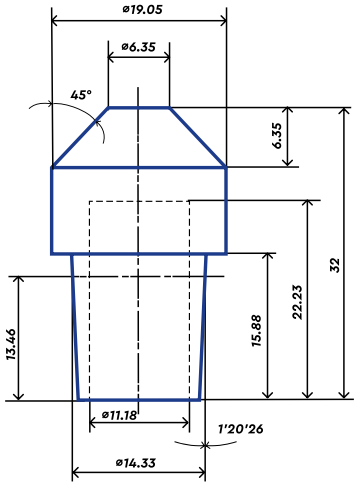

Артикул	Материал
KR0111033	БрХ
KR0111033ZR	CuCrZr

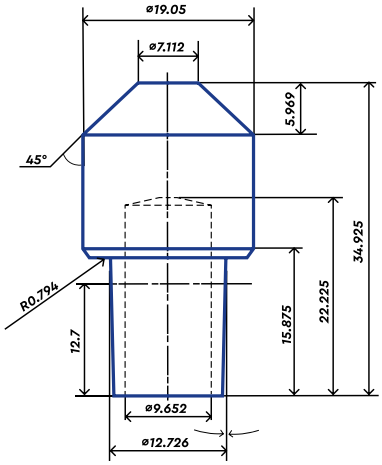

Артикул	Материал
KR0111034	БрХ
KR0111034ZR	CuCrZr

*ООО «ГРОИТ» никак не связано с производителями, указанными в каталоге и сайте, и не использует их продукцию для продажи без разрешения. Детали, обозначенные «OEM» артикулами, являются оригинальными деталями и перепродаются компанией ООО «ГРОИТ» исключительно по требованию заказчика.

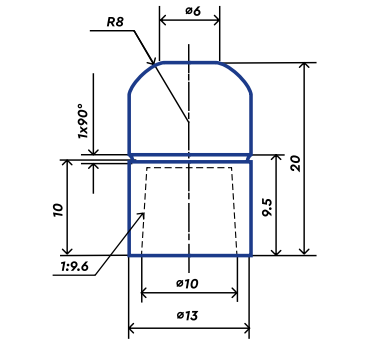

Артикул	Материал
KR0111013	БрХ
KR0111013ZR	CuCrZr

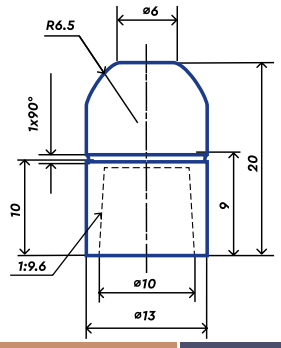

Артикул	Материал
KR0111014	БрХ
KR0111014ZR	CuCrZr

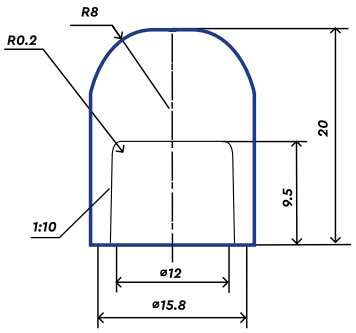

Артикул	Материал
KR0111015	БрХ
KR0111015ZR	CuCrZr

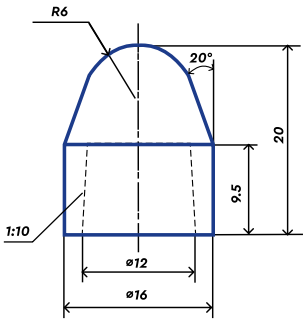

Артикул	Материал
KR0111016	БрХ
KR0111016ZR	CuCrZr

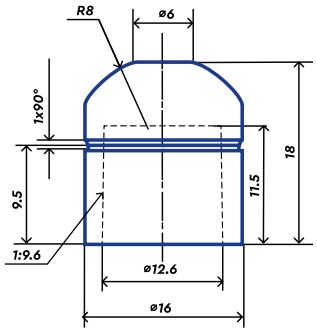

Артикул	Материал
KR0111132	БрХ
KR0111132ZR	CuCrZr

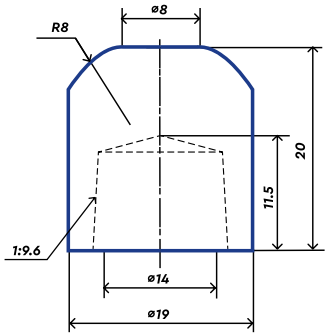

Артикул	Материал
KR0111134	БрХ
KR0111134ZR	CuCrZr

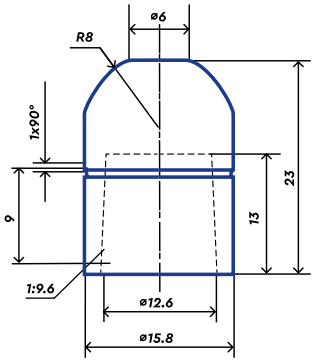

Артикул	Материал
KR0111136	БрХ
KR0111136ZR	CuCrZr

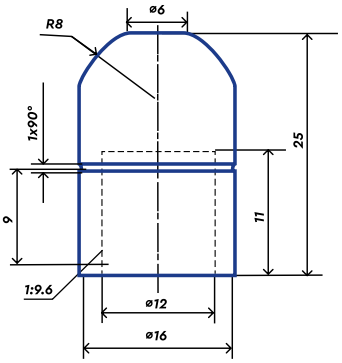

Артикул	Материал
KR0111138	БрХ
KR0111138ZR	CuCrZr

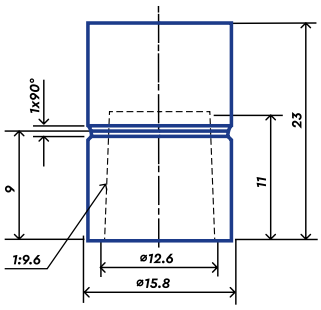

Артикул	Материал
KR0111140	БрХ
KR0111140ZR	CuCrZr

*ООО «ГРОИТ» никак не связано с производителями, указанными в каталоге и сайте, и не использует их продукцию для продажи без разрешения. Детали, обозначенные «OEM» артикулами, являются оригинальными деталями и перепродаются компанией ООО «ГРОИТ» исключительно по требованию заказчика.

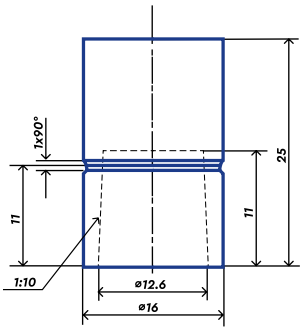

Артикул	Материал
KR0111142	БрХ
KR0111142ZR	CuCrZr

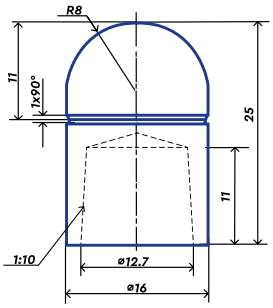

Артикул	Материал
KR0111144	БрХ
KR0111144ZR	CuCrZr

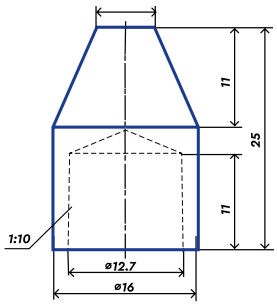

Артикул	Материал
KR0111146	БрХ
KR0111146ZR	CuCrZr

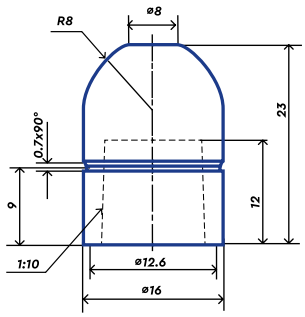

Артикул	Материал
KR0111148	БрХ
KR0111148ZR	CuCrZr

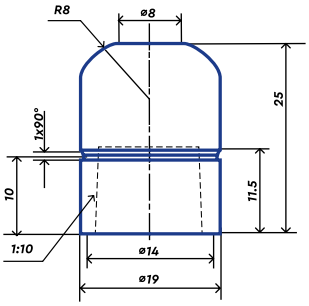

Артикул	Материал
KR0111150	БрХ
KR0111150ZR	CuCrZr

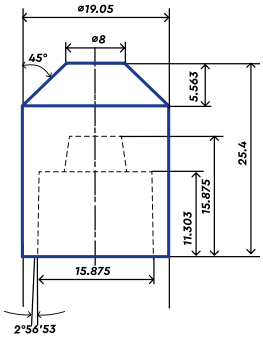

Артикул	Материал
KR0111152	БрХ
KR0111152ZR	CuCrZr

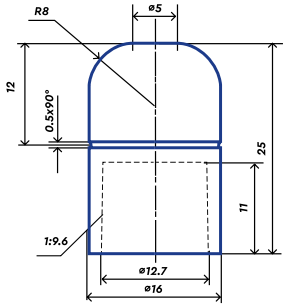

Артикул	Материал
KR0111154	БрХ
KR0111154ZR	CuCrZr

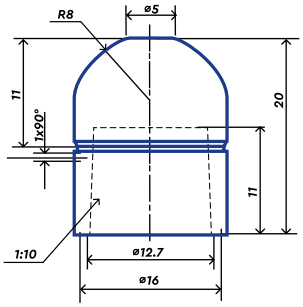

Артикул	Материал
KR0111156	БрХ
KR0111156ZR	CuCrZr

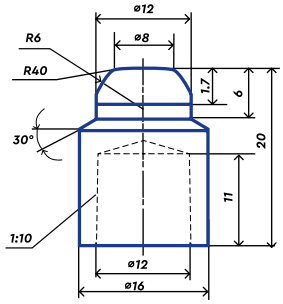

Артикул	Материал
KR0111158	БрХ
KR0111158ZR	CuCrZr



*ООО «ГРОИТ» никак не связано с производителями, указанными в каталоге и сайте, и не использует их продукцию для продажи без разрешения. Детали, обозначенные «OEM» артикулами, являются оригинальными деталями и перепродаются компанией ООО «ГРОИТ» исключительно по требованию заказчика.

ISO-тип

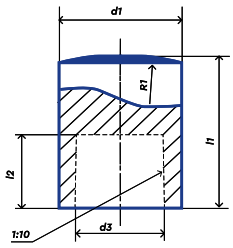

Type A

Артикул	Материал
KR0111001-13	БрХ
KR0111001-16	БрХ
KR0111001-20	БрХ
KR0111001-13ZR	CuCrZr
KR0111001-16ZR	CuCrZr
KR0111001-20ZR	CuCrZr

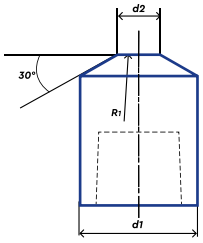

Type B

Артикул	Материал
KR0111002-13	БрХ
KR0111002-16	БрХ
KR0111002-20	БрХ
KR0111002-13ZR	CuCrZr
KR0111002-16ZR	CuCrZr
KR0111002-20ZR	CuCrZr

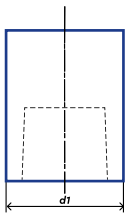

Type C

Артикул	Материал
KR0111003-13	БрХ
KR0111003-16	БрХ
KR0111003-20	БрХ
KR0111003-13ZR	CuCrZr
KR0111003-16ZR	CuCrZr
KR0111003-20ZR	CuCrZr

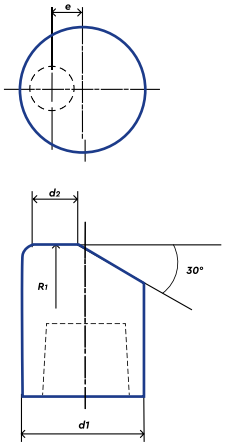

Type D

Артикул	Материал
KR0111004-13	БрХ
KR0111004-16	БрХ
KR0111004-20	БрХ
KR0111004-13ZR	CuCrZr
KR0111004-16ZR	CuCrZr
KR0111003-20ZR	CuCrZr

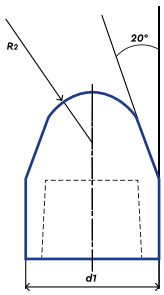

Type E

Артикул	Материал
KR0111005-13	БрХ
KR0111005-16	БрХ
KR0111005-20	БрХ
KR0111005-13ZR	CuCrZr
KR0111005-16ZR	CuCrZr
KR0111005-20ZR	CuCrZr

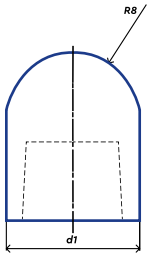

Type F

Артикул	Материал
KR0111006-13	БрХ
KR0111006-16	БрХ
KR0111006-20	БрХ
KR0111006-13ZR	CuCrZr
KR0111006-16ZR	CuCrZr
KR0111006-20ZR	CuCrZr

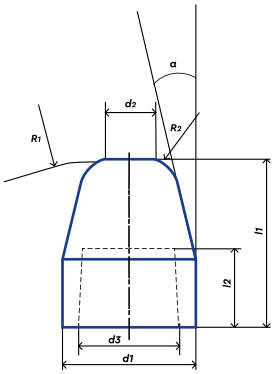

Type G

Артикул	Материал
KR0111007-13	БрХ
KR0111007-16	БрХ
KR0111007-20	БрХ
KR0111007-13ZR	CuCrZr
KR0111007-16ZR	CuCrZr
KR0111007-20ZR	CuCrZr

Sl.No	d1	d2	d3	l1	l2	e	R1	R2	α
1	13	5	10	18	8	3	32	5	-
2	16	6	12	20	9.5	4	40	6	15
3	20	8	15	22	11.5	5	50	8	22.5



*ООО «ГРОИТ» никак не связано с производителями, указанными в каталоге и сайте, и не использует их продукцию для продажи без разрешения. Детали, обозначенные «OEM» артикулами, являются оригинальными деталями и перепродаются компанией ООО «ГРОИТ» исключительно по требованию заказчика.